Непревзойденное качество микропечати позволяет наносить больше информации на меньшем пространстве

Мелкосимвольные каплеструйные принтеры

Videojet® 1620 HR и 1650 HR для микропечати

VIDEOJET

Мелкосимвольные каплеструйные принтеры для микропечати

Каплеструйные принтеры для микромаркировки Videojet идеально подходят для нанесения кодов небольших размеров с высокой четкостью. Благодаря непревзойденному качеству печати небольших символов (с высотой печати от 0,6 мм) и скорости до 348 м/мин эти принтеры обеспечивают нанесение разборчивой маркировки на самые малые области печати. Наши принтеры наносят от 1 до 3 строк буквенно-цифровой информации, а также двухмерные и линейные штрихкоды с высоким разрешением, позволяя печатать больше информации на меньшем пространстве.

Доступны две опции:
принтер Videojet 1650HR включает эксклюзивный интерфейс CLARiTY™ с сенсорным экраном и встроенные функции контроля производительности для повышения общей эффективности оборудования.
Принтер Videojet 1620 HR оснащен надежным и простым в использовании интерфейсом с мембранной клавиатурой.

Увеличение времени бесперебойной работы

- Технология CleanFlow™ в сочетании с автопромывкой печатающей головки обеспечивает до 300 часов работы между чистками печатающей головки.
- 14 000 часов работы между остановками для планового технического обслуживания принтера.
- Функция Dynamic Calibration™ автоматически корректирует параметры маркировки, обеспечивая ее высокое качество.

Гарантия производительности

- Высокая скорость печати — до 348 м/мин (для нанесения буквенно-цифрового кода в одну строку).
- Средства повышения производительности позволяют получить данные по оценке общей эффективности оборудования, включая информацию, необходимую для принятия решений*.
- Интерфейс CLARiTY™ позволяет получить доступ к информации о неисправностях в одно касание*.

Система защиты от ошибок в маркировке Code Assurance

- Сопло для печати с высоким разрешением обеспечивает печать текста высотой от 0,6 мм.
- Технология Precision Ink Drop™ позволяет предельно точно воспроизводить символы.
- Пользовательский интерфейс на основе CLARiTY™ позволяет избежать дорогостоящих ошибок в маркировке*.

Простота использования

- Конструкции чернильного модуля и печатающей головки обеспечивает быструю и простую замену изнашиваемых частей.
- Система подачи чернил Smart Cartridge™ позволяет исключить возможности пролива расходных материалов и гарантирует использование нужного типа чернил.
- Широкоформатный сенсорный экран с диагональю 10,4 дюйма прост в использовании*.

*Доступно только для модели Videojet 1650 HR.

Инновационные чернила для специальных применений.
Специалисты Videojet разработали чернила без содержания галогенов для соответствия строгим стандартам электронной промышленности. Кроме того, чернила отличаются быстрым высыханием, устойчивостью к истиранию, воздействию температур и химических веществ.

Все чернила для печати с высоким разрешением могут использоваться с продуктами, соответствующими нормам директивы RoHS (директива ЕС 2011/65/EU, приложение II). Они подходят для множества сфер применения, включая маркировку теплоотводов, конденсаторов, соединителей и изоляционных лент.

Технология CleanFlow™ предотвращает налипание чернил на головку и позволяет сократить частоту чистки печатающей головки

Инновационное сопло для микропечати

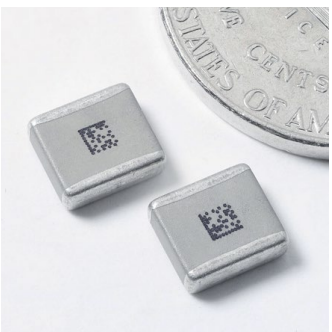

В наших новых принтерах для печати с высоким разрешением используется технология Videojet Precision Ink Drop™, благодаря которой сопло может работать со скорость более 100 000 капель в секунду за счет усовершенствованной конструкции высокочастотной печатающей головки. В сочетании со сложными программными алгоритмами эта технология меняет траекторию полета каждой отдельной капли чернил, обеспечивая оптимальное качество маркировки.

Эти усовершенствования печатающих головок, а также специализированные растры позволяют устранить проблемы, связанные с качеством печати, характерные для нанесения небольших символов на высокоскоростных линиях.

По сравнению с традиционными системами для микропечати принтеры Videojet HR могут печатать больше данных с большей четкостью и работать на линиях с более высокой скоростью, обеспечивая нанесение маркировки на ограниченном пространстве.

Технология CleanFlow™ уменьшает скопление чернил на печатающей головке, что позволяет увеличить интервалы между очистками головки принтера.

Образцы маркировки мелкосимвольных каплеструйных принтеров для печати с высоким разрешением

Описание	Образец маркировки
Одна строка, 5x4	ABCDEFG abcdefg 12345 5X4 SINGLE LINE
Одна строка, 5x5	ABCDEFG abcdefg 12345 5X5 SINGLE LINE
Одна строка, 5x7	ABCDEFG abcdefg 12345 5X7 SINGLE LINE
Одна строка, 7x9	ABCDEFG abcdefg 12345 7X9 SINGLE LINE
Одна строка, 10x16	ABCDEFG abcdefg 12345 10X16 SINGLE LINE
Одна строка, 16x24	ABCDEFG abcdefg 12345 16X24 SINGLE LINE
Две строки, 5x5	ABCDEFGHIJKLMNOP 1234567890 5X5 TL
Две строки, 5x7	ABCDEFGHIJKLMNOP 1234567890 5X7 TL
Три строки, 5x5	ABCDEFGHIJKL 1234567890 5X5 TRI LINE
16x24 со штрихкодом	12343560 24HIGH
Все шрифты и размеры	5 DOTS HIGH 7 DOTS HIGH 9 DOTS HIGH 16 DOTS HIGH 24 DOTS HIGH
Перевернутые/зеркальные надписи Для лучшей ориентации на любой производственной линии в любых направлениях	INVERTED TEXT TXET ƎSRƎVƎЯ
Двухмерные коды DataMatrix Широкий спектр стандартных двухмерных и прямоугольных двухмерных кодов DataMatrix, включая GS1	QR CODE 24HIGH 2D DATAMATRIX
Сравнение горизонтального разрешения (180, 90, 60 точек на дюйм)	VJ1620HR VJ1650HR HIGH RESOLUTION
Уникальные языковые символы	ج ث ت ب ا 合格年月日期生产保质 アカサタナハマヤラワ Арабский Китайский Японский
Графические изображения и логотипы	CE VIDEOJET RECYCLE

Все изображения напечатаны с разрешением 90 точек на дюйм, кроме образцов для сравнения маркировки с различным количеством точек на дюйм

Videojet® 1620HR и 1650HR

Мелкосимвольные каплеструйные принтеры для микропечати

Скорость печати

Печать от 1 до 3 строк текста со скоростью до:
при маркировке в одну строку — 348 м/мин;
при маркировке в две строки — 124 м/мин;
при маркировке в три строки — 72 м/мин
(15 символов на дюйм при печати в одну строку).

Матрица печати

Печать в одну строку 4x5, 5x5, 4x7, 5x7, 7x9, 9x12, 10x16, 16x24
Печать в две строки 4x5, 5x5, 4x7, 5x7, 7x9
Печать в три строки 4x5, 5x5, 4x7, 5x7, 24x точечный смешанный растр

Линейные штрихкоды

UPC A&E; EAN 8 & 13; Code 128 A, B & C; UCC/EAN 128;
Code 39; чередование 2 из 5; 2D DataMatrix; GS1; QR-код

Коды DataMatrix

Квадратный формат — до 24x24; прямоугольный формат — до 16x48

Высота символов

От 0,6 мм до 7 мм в зависимости от шрифта

Расстояние от поверхности до печатающей головки

Оптимальное: 6 мм
Диапазон: от 2 мм до 12 мм

Варианты пользовательского интерфейса:

1. CLARiTY™: сенсорный TFT-LCD-дисплей с диагональю 10,4 дюйма (доступен для модели Videojet 1650 HR).
2. Светло-синий ЖК-дисплей с разрешением 320x240, диагональю 5,7 дюйма и подсветкой (доступен для модели Videojet 1620 HR).
Оба принтера поддерживают возможность редактирования сообщений в режиме WYSIWYG.

Логотипы/графика

Могут создаваться при помощи приложения Paint и загружаться через USB или при помощи CLARiSOFT (для принтеров с интерфейсом CLARiTY).

Шрифты

Китайский, русский/болгарский, турецкий/скандинавский, греческий, арабский, японский/кандзи, иврит, корейский, восточно-европейский и европейский/американский

Языки и опции интерфейса

Английский, арабский, болгарский, венгерский, вьетнамский, греческий, датский, иврит, испанский, итальянский, китайский традиционный, китайский упрощенный, корейский, немецкий, нидерландский, норвежский, польский, португальский, русский, тайский, турецкий, финский, французский, чешский, шведский и японский Все языки доступны только для модели Videojet 1650HR.

Интерфейс передачи данных

RS232, RS485 и Ethernet (стандартный)
CLARiSOFT™/CLARiNET™ через RS232 и Ethernet
Управление сообщениями через USB

Хранение сообщений

250 сложных сообщений (для модели Videojet 1650HR — более 250)

Класс защиты

IP65 в стандартной комплектации; не требует подачи сжатого воздуха; корпус из нержавеющей стали

Печатающая головка

Печатающая головка с подогревом чернил
Подача сжатого воздуха в печатающую головку (в стандартной комплектации)
Размер сопла: 40 микрон
Диаметр: 41,3 мм
Длина: 269,8 мм

Кондуит печатающей головки

Сверхгибкий
Длина: 3 м (опционально: 6 м)
Диаметр: 21 мм
Радиус изгиба: 101,6 мм

Расход растворителя

От 2,4 мл/час

Модуль расходных материалов

Картридж для чернил Smart Cartridge™ 750 мл
Картридж для растворителя Smart Cartridge™ 750 мл
Система подачи чернил объемом 5 л**
Система подачи растворителя объемом 5 л**

Рабочая температура/влажность воздуха

От 5 °C до 45 °C
0–90% относительной влажности, без конденсата
Данные приведены для выбранных чернил; в условиях реальной эксплуатации может потребоваться дополнительное оборудование (в зависимости от производственных условий).

Требования к электропитанию

Напряжение 100–120 / 200–240 В переменного тока при 50/60 Гц,
120 Вт (максимальная мощность), 60 Вт (номинальная мощность)

Вес

Нетто: 21 кг.

Дополнительно

Блок осушки воздуха для условий высокой влажности (требуется подача сжатого воздуха)
Широкий выбор аксессуаров

** Дополнительно; только для принтера Videojet 1650 HR

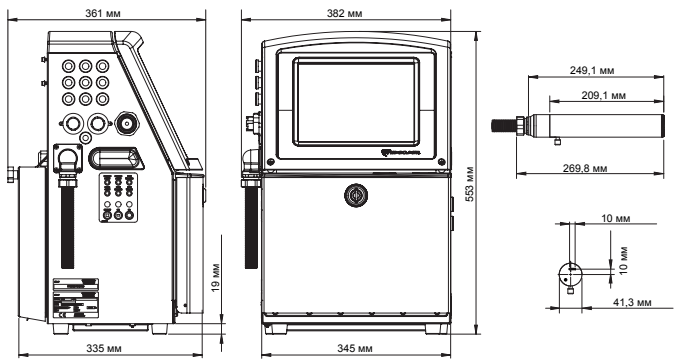

Качество становится стандартом

Videojet Technologies — мировой лидер на рынке оборудования для маркировки и этикетирования. Наша компания является поставщиком оборудования для промышленной маркировки, сопутствующих аксессуаров, программного обеспечения, расходных материалов и сервисного обслуживания.

Наша цель — стать партнером производителей потребительских товаров, фармацевтической продукции и промышленных изделий. Мы стремимся повысить эффективность работы производств наших клиентов, защитить их бренды, а также помочь им занять и сохранить лидирующие позиции в своих отраслях. Благодаря колоссальному опыту и профессиональной экспертизе в технологиях каплеструйной, термоструйной, термотрансферной печати и лазерной маркировки компания Videojet установила более 345 000 систем по всему миру.

С помощью нашего оборудования ежедневно маркируется более 10 миллиардов единиц различной продукции. Более 4000 наших специалистов в 26 странах осуществляют продажу оборудования, сервисное обслуживание и обучение персонала. Дистрибьюторская сеть насчитывает более 400 организаций в 135 странах мира.

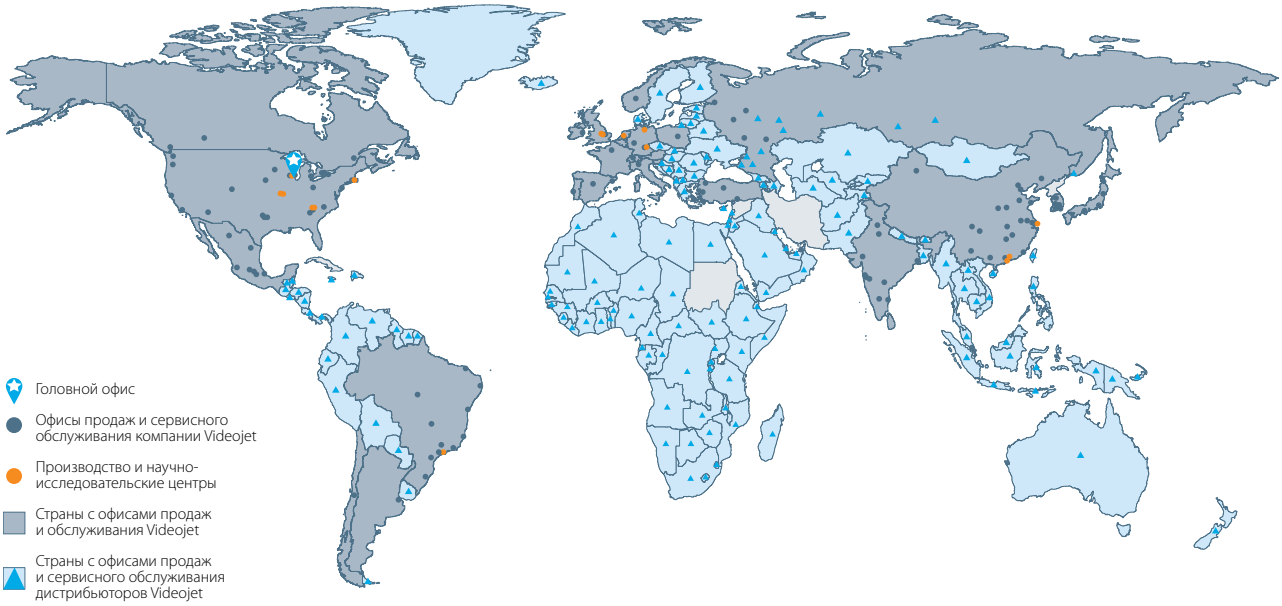

ЗАО «Видеоджет Технолоджис»
Москва тел: (495) 231-70-90 факс: (495) 231-70-46
Санкт-Петербург тел: (812) 327-54-27 факс: (812) 327-92-99
Саратов тел: (917) 029-74-32
Воронеж тел: (920) 429-95-90
Ярославль тел: (980) 749 69 09

www.videojet.ru / info.russia@videojet.com

Региональные представители:
ООО «ЭРВИ» Самара тел/факс: (846) 979-71-02
ООО «ЭРВИ» Казань тел/факс: (843) 205 35 04
ООО «ВИЛАЙТ» Н.Новгород тел/факс: (831) 250-33-55
ООО «СМ Сибирь» Новосибирск тел/факс: (383) 348-52-89
ООО «СМ Сибирь» Красноярск тел/факс: (391) 271-89-88
ООО «АЯКС» Краснодар тел/факс: (861) 215-88-44
ООО «АЯКС» Ростов-на-Дону тел/факс: (863) 265-87-24
ООО «УРАЛВИ» Екатеринбург тел/факс: (343) 312-27-33
ООО «М-Технологии» Волгоград тел/факс: (8442) 98-10-19
ООО «Датаджет» Владивосток тел/факс: (423) 249-99-63
ООО ПК «КЕГ служба» Ставрополь тел/факс: (8652) 523-523
ИП Гюнтер А.И. Калининград тел: (911) 462-03-53

© 2018 Videojet Technologies Inc. — все права защищены. Компания Videojet Technologies Inc. оставляет за собой право вносить любые изменения в технические характеристики оборудования.